План первого этажа

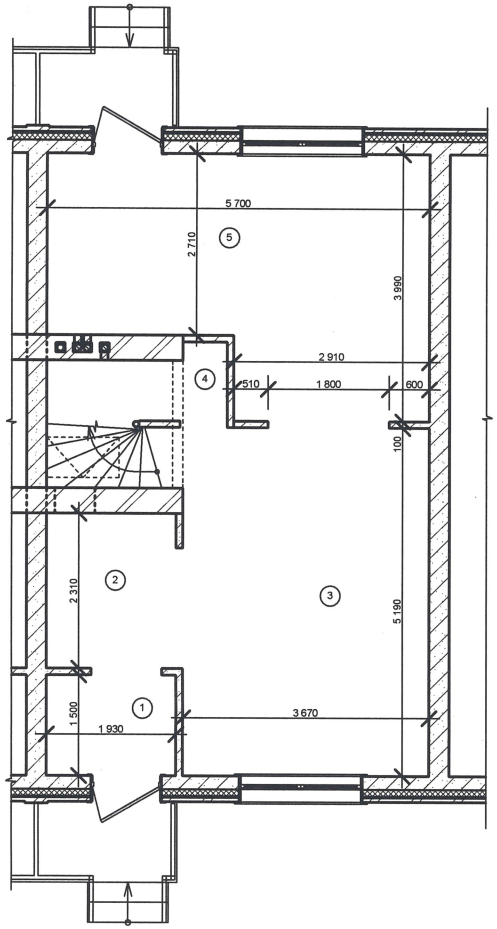

План второго этажа

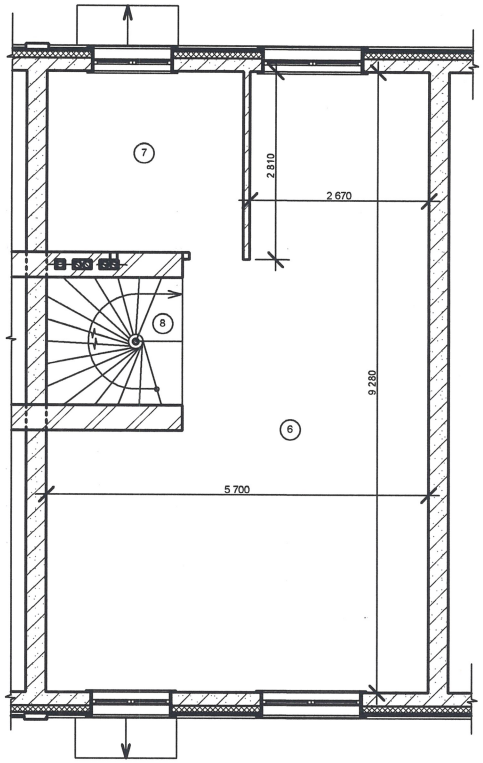

План третьего этажа

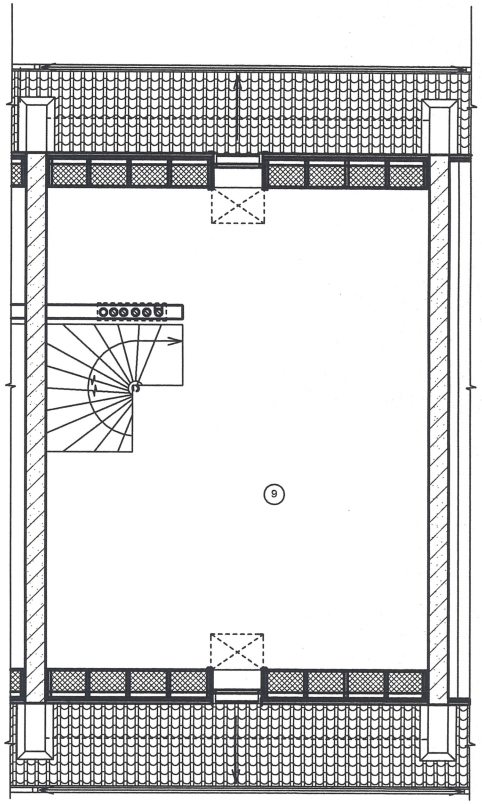

СОГЛАСОВАНО:

Взамен инв. N

Подпись и дата

Инв. N подл.

Экспликация помещений

	Наименование помещения	Площадь, м²
1	Тамбур	2,9
2	Прихожая	4,65
3	Общая комната	19,45
4	Уборная	2,5
5	Кухня-столовая	19,1
6	Жилая комната	39,15
7	Ванная	7,95
8	Лестница	3,4
9	Подсобное помещение	40
	Итого	139,1

Должность	Фамилия	Подпись	Дата
ГАП	Еремин		
Директор	Кузнецов		

003-2012-АР

3-х этажные блокированные дома в с.Толмачево, МО Толмачевский с/с, НСО

Жилой дом №_____

Стадия	Лист	Листов

Планы этажей

ООО "ПромГражданСтрой" г. Новосибирск

План первого этажа

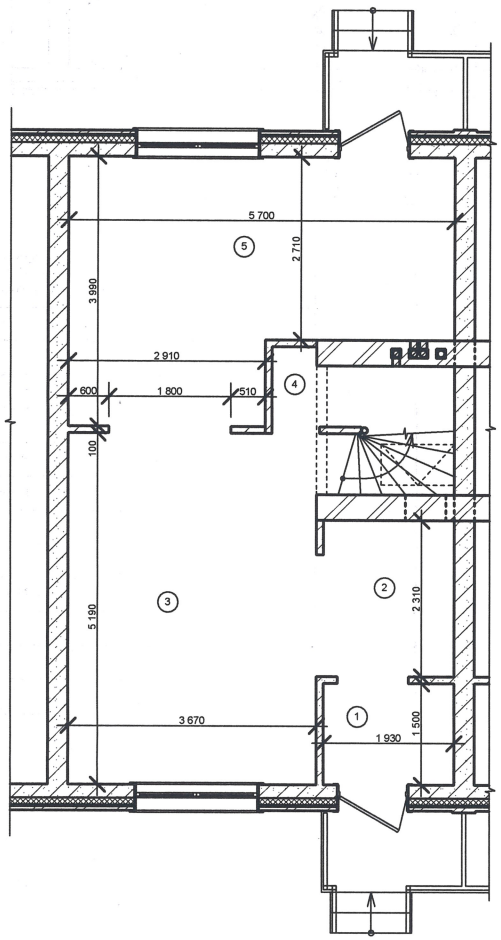

План второго этажа

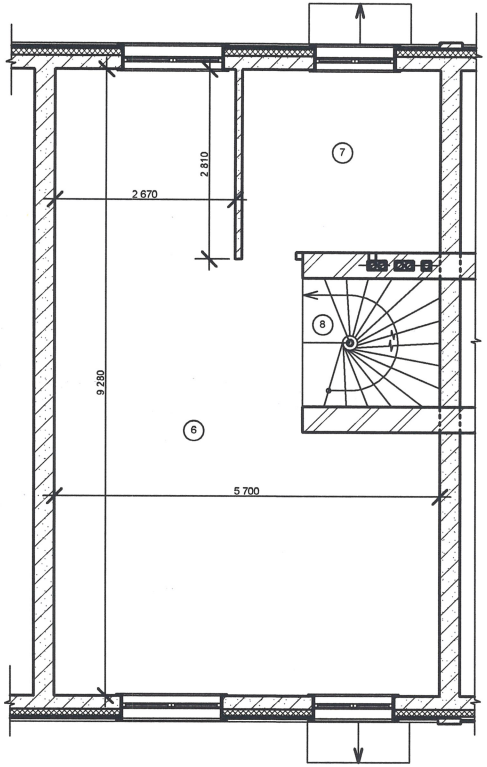

План третьего этажа

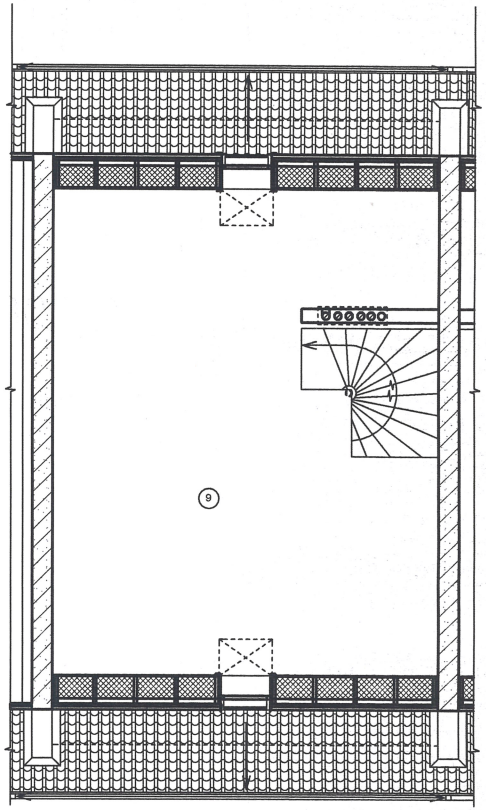

Экспликация помещений

	Наименование помещения	Площадь, м²
1	Тамбур	2,9
2	Прихожая	4,65
3	Общая комната	19,45
4	Уборная	2,5
5	Кухня-столовая	19,1
6	Жилая комната	39,15
7	Ванная	7,95
8	Лестница	3,4
9	Подсобное помещение	40
	Итого	139,1

СОГЛАСОВАНО:

Взамен инв. N

Подпись и дата

Инв. N подл.

Должность	Фамилия	Подпись	Дата
ГАП	Еремин		
Директор	Кузнецов		

003-2012-АР

3-х этажные блокированные дома в с.Толмачево, МО Толмачевский с/с, НСО

Жилой дом №_____

Планы этажей

Стадия	Лист	Листов

ООО "ПромГражданСтрой" г. Новосибирск

План первого этажа

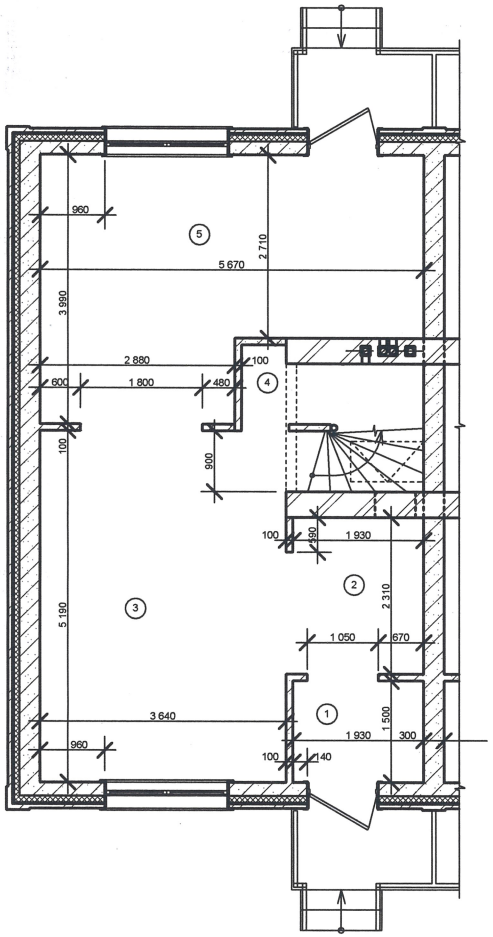

План второго этажа

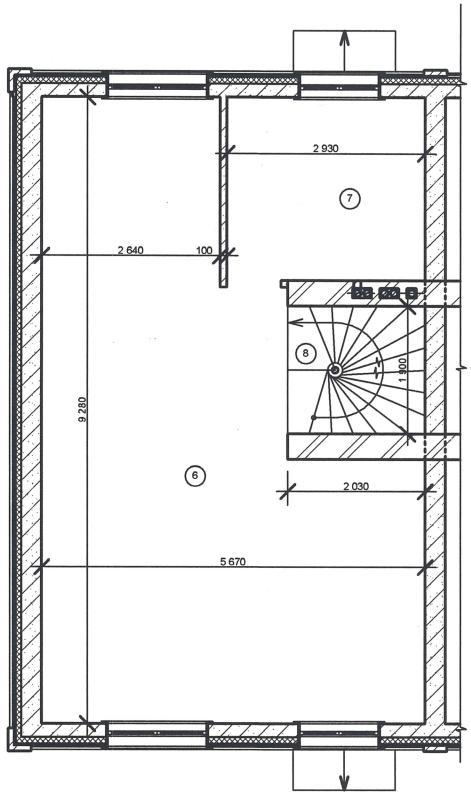

План третьего этажа

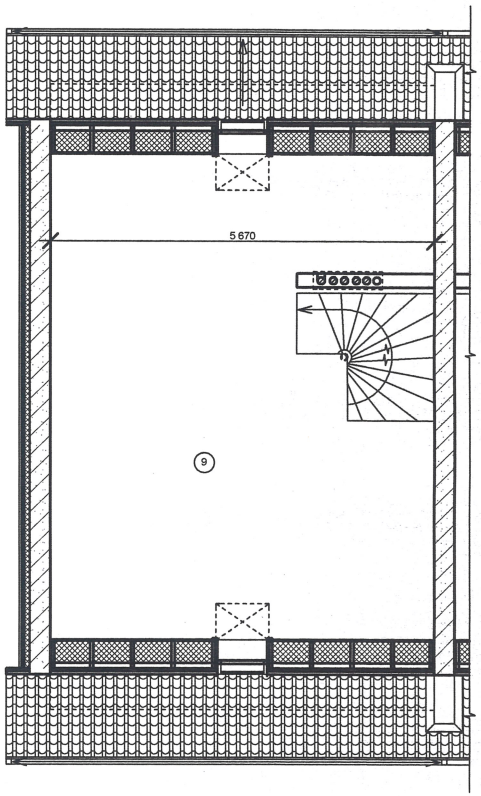

Экспликация помещений

	Наименование помещения	Площадь, м²
1	Тамбур	2,9
2	Прихожая	4,65
3	Общая комната	19,3
4	Уборная	2,5
5	Кухня-столовая	19,1
6	Жилая комната	38,9
7	Ванная	7,95
8	Лестница	3,4
9	Подсобное помещение	39,8
	Итого	138,5

СОГЛАСОВАНО:

Взамен инв. N

Подпись и дата

Инв. N подл.

Должность	Фамилия	Подпись	Дата
ГАП	Еремин		
Директор	Кузнецов		

003-2012-АР

3-х этажные блокированные дома в с.Толмачево, МО Толмачевский с/с, НСО

Жилой дом №_____

Стадия	Лист	Листов

Планы этажей

ООО "ПромГражданСтрой" г. Новосибирск

План первого этажа

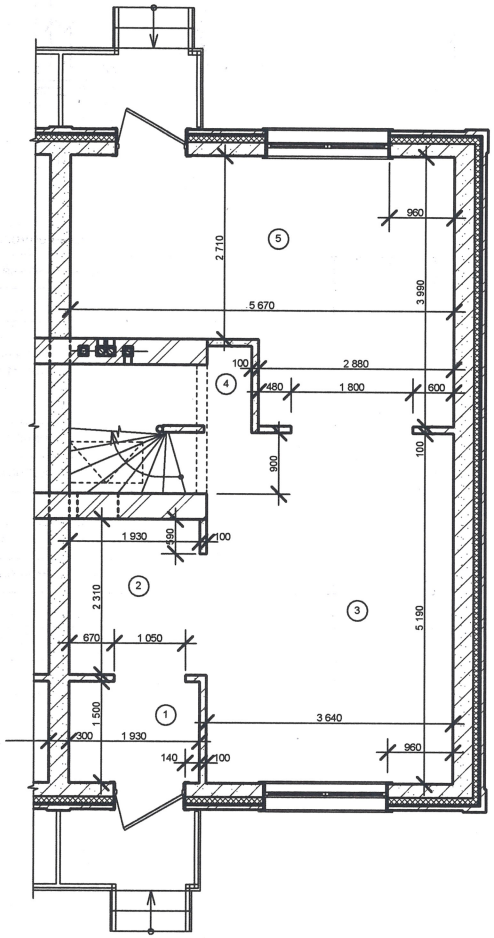

План второго этажа

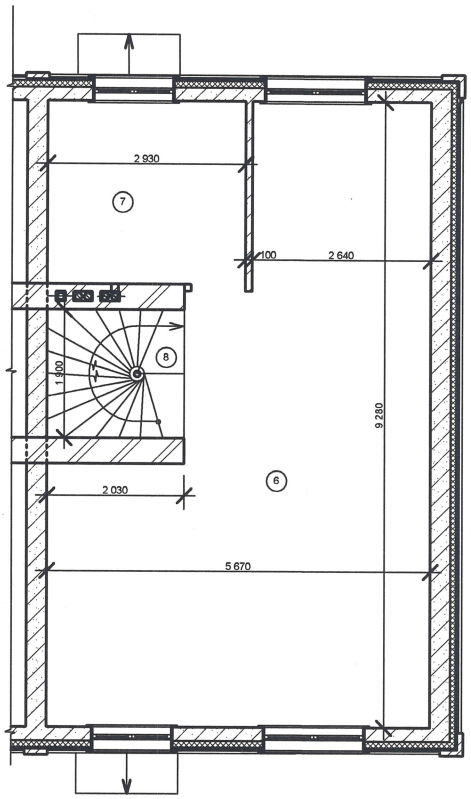

План третьего этажа

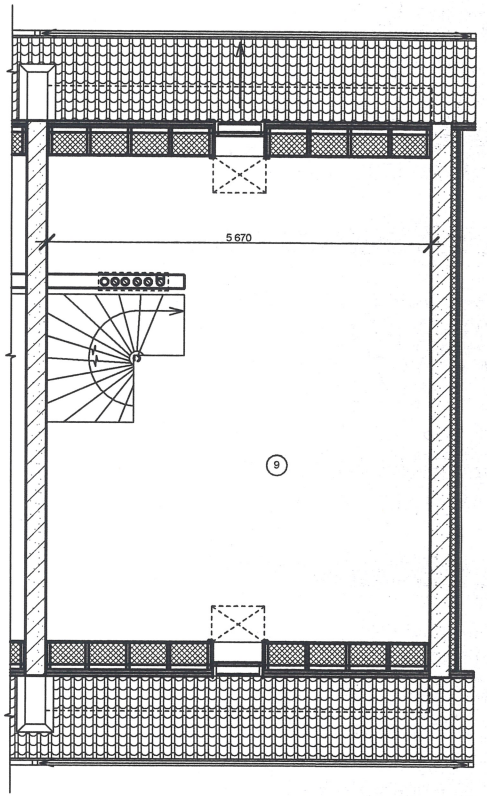

Экспликация помещений

	Наименование помещения	Площадь, м²
1	Тамбур	2,9
2	Прихожая	4,65
3	Общая комната	19,3
4	Уборная	2,5
5	Кухня-столовая	19,1
6	Жилая комната	38,9
7	Ванная	7,95
8	Лестница	3,4
9	Подсобное помещение	39,8
	Итого	138,5

Должность	Фамилия	Подпись	Дата
ГАП	Еремин		
Директор	Кузнецов		

003-2012-АР

3-х этажные блокированные дома в с.Толмачево, МО Толмачевский с/с, НСО

Жилой дом №_____

Стадия	Лист	Листов

Планы этажей

ООО "ПромГражданСтрой" г. Новосибирск

СОГЛАСОВАНО:

Взамен инв. N

Подпись и дата

Инв. N подл.